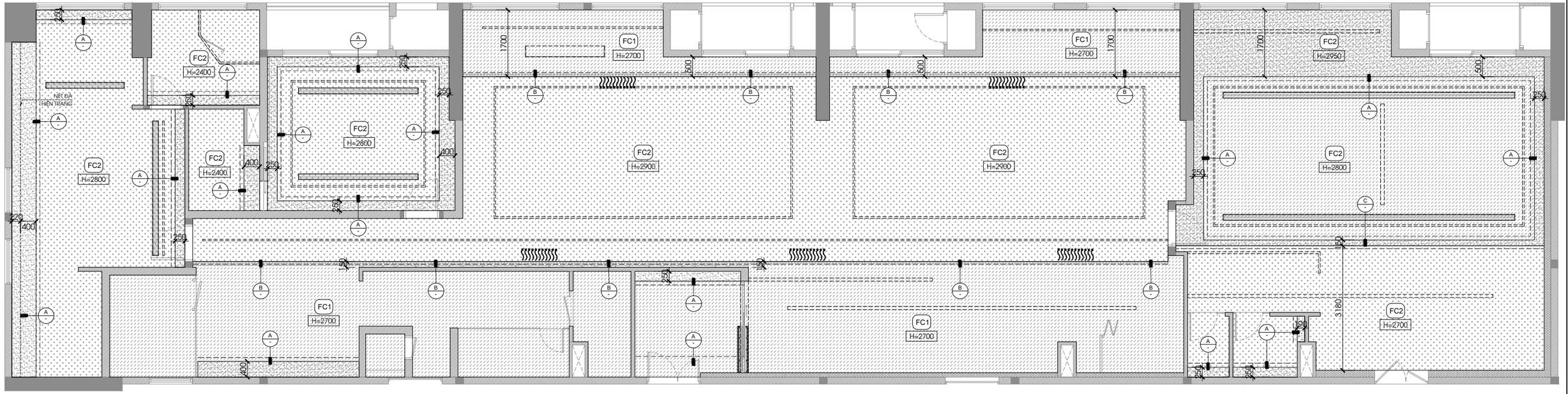

A - MẶT BẰNG HOÀN THIỆN TRẦN

1:100 @ A3

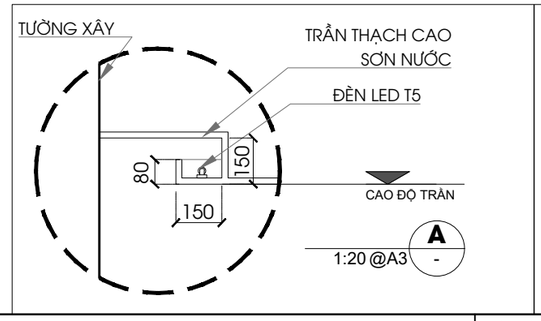

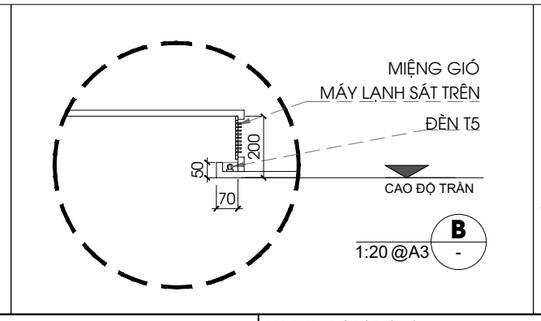

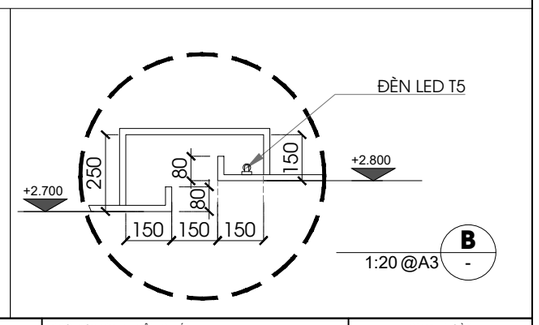

GHI CHÚ KÍ HIỆU TRẦN

FC1	TRẦN THẠCH CAO CHỐNG ẨM SƠN XÁM ĐẬM
FC2	TRẦN THẠCH CAO CHỐNG ẨM SƠN TRẮNG

PHÁT HÀNH		HIỆU CHỈNH	

GHI CHÚ

- MỌI KÍCH THƯỚC CẦN ĐƯỢC KIỂM TRA THEO THỰC TẾ CÔNG TRƯỜNG

ARCHITECTURAL DESIGN – THIẾT KẾ KIẾN TRÚC
CÔNG TY TNHH KIẾN TRÚC VIỆT
VACO DESIGN
LÂU 1, 3bis PHAN VĂN ĐẠT - P.BẾN NGHÉ - Q.1 - TP. HCM
TEL: +84-8-38223384
EMAIL: info@vacodesign.com
DESIGN

DESIGNER - CHỦ TRÌ THIẾT KẾ ThS.KTS. ĐỖ QUỐC HIỆP	PROJECT TITLE - TÊN DỰ ÁN CĂN HỘ 08.03- 08.04-08.05-08.06	DATE - NGÀY 02 - 2025	
		SCALE - TỈ LỆ 1:100	
DIRECTOR - GIÁM ĐỐC ThS.KTS. ĐỖ QUỐC HIỆP	DRAWN BY - NGƯỜI VẼ KTS. TRẦN TRUNG KIÊN	DRAWING TITLE - TÊN BẢN VẼ MẶT BẰNG HOÀN THIỆN TRẦN	DRAWING NO. - SỐ HIỆU BẢN VẼ A5-01
			KÝ HIỆU BẢNG VẼ A